COOLmax®

Der neue Aluminiumkrätzekühlung und Salzschlackenkühlung

Maschinenfabriken
Kärntner Maschinenfabriken Egger GmbH

Don´t BURN it - COOL it !

Krätzekühlen OHNE COOLmax

Staub- und Rauchentwicklung, Energie-verschwendung und Lagerungsproblem

COOLmax stoppt die Aluminium-verbrennung schnell und nachhaltig

Keine Staub- und fast keine Rauch-entwicklung, sicherer und schneller Prozess, kein Ausbrennen der Krätze

Hauptkomponenten

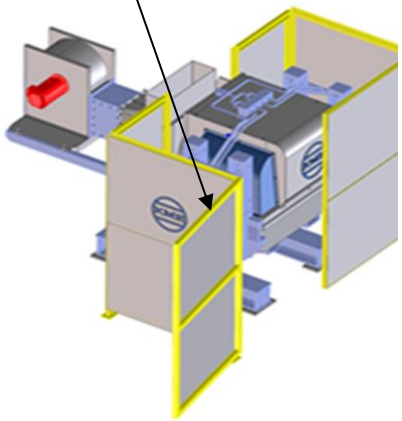

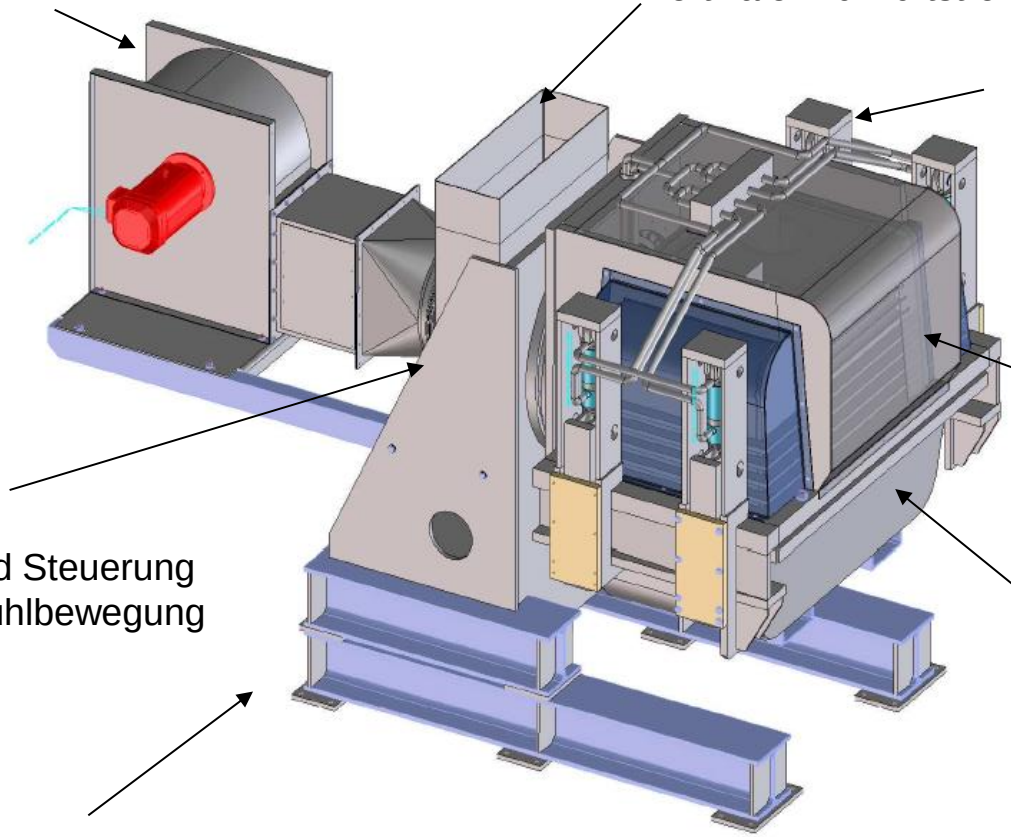

Sicherheitstür

Gebläse

Vertikaler Kühlluftstrom

Hydraulischer Verschlussmechanismus

Doppelwandiger Kühlbehälter

Motor und Steuerung für die Kühlbewegung

Spezieller Krätze/Salzschlacken behälter

Stabiler Rahmen

In Umschmelzwerken und Gießereien und erprobt

Direktes Abkrätzen in den COOLmax Krätzebehälter

Schnelles und einfaches Beladen

Vollautomatisches und sicheres Kühlen

Einfache Entnahme

COOLmax Kühlleistung

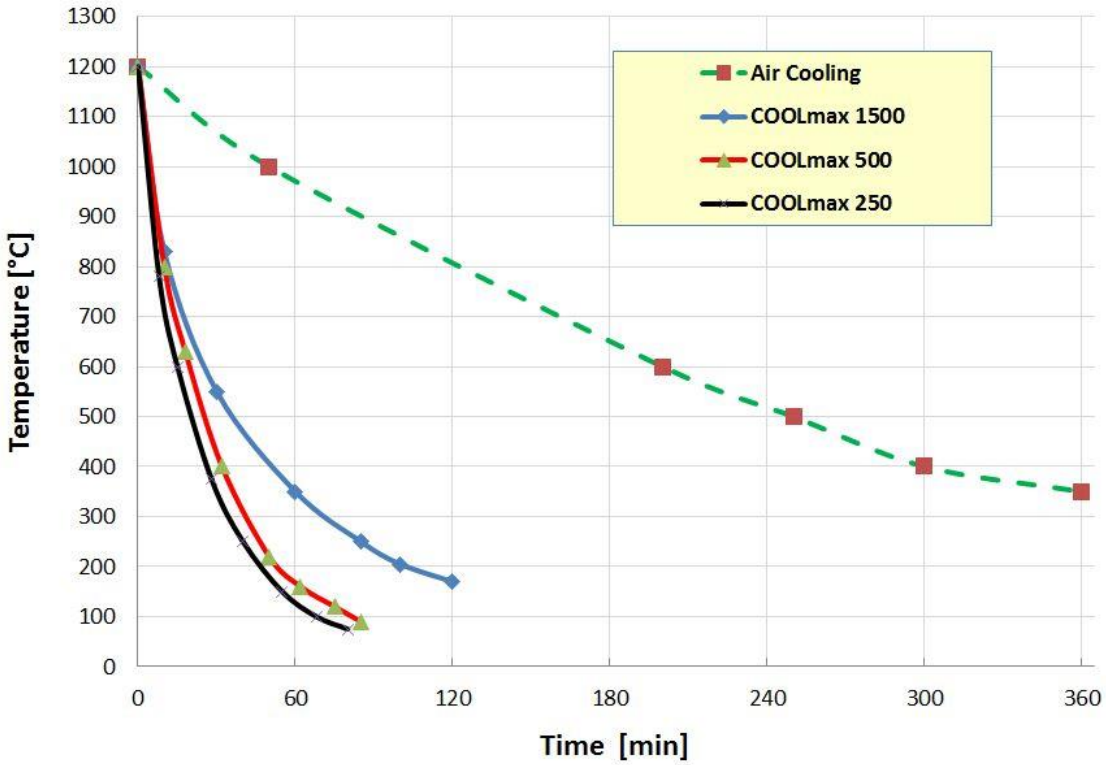

Kühlkurven und Ausbeuten können je nach Art und Beschaffenheit der Krätze variieren.

Ergebnisse nach dem Kühlen

COOLmax Rückgewinnung (im Drehtrommelofen)

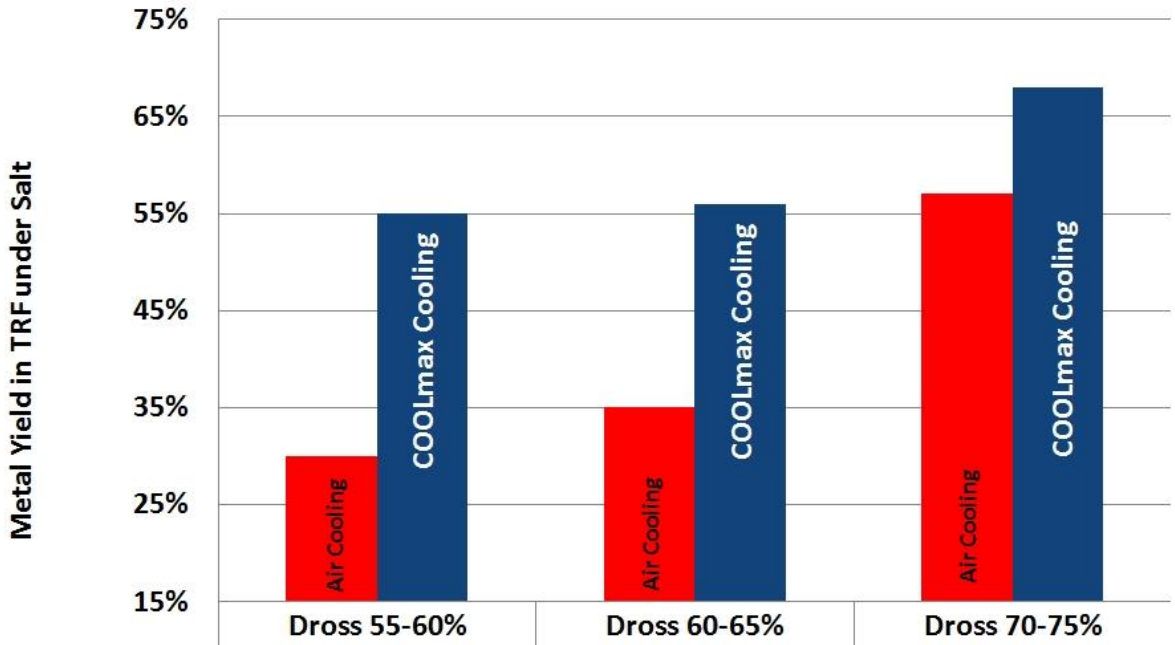

	Dross 55-60%	Dross 60-65%	Dross 70-75%
Air Cooling	30%	35%	57%
COOLmax Cooling	55%	56%	68%

Geeignet für Krätze aus Gusslegierungen und Knetlegierungen mit ca. 40%-75% Aluminiumgehalt

Die finale Metallausbeute hängt von der Zeit bis zum Chargieren, der Legierungszusammensetzung, dem Aluminiumgehalt der Krätze und von den Umschmelzbedingungen ab

COOLmax Ergebnis mit Salzschlacke aus Kipptrommelofen, Salzfaktor 0,4

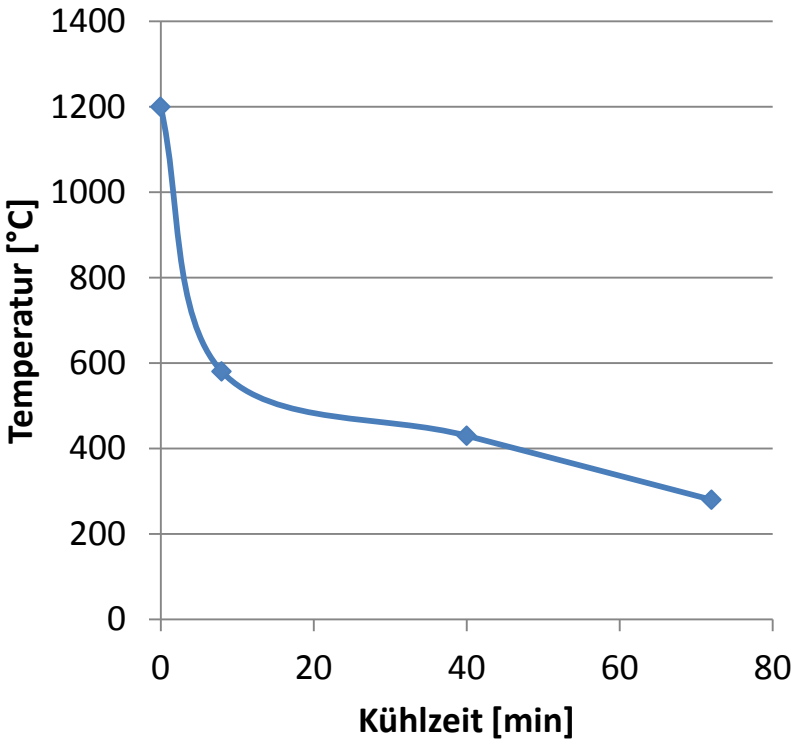

Technische Spezifikation

Beschreibung	COOLmax 250	COOLmax 500	COOLmax 1500
Kapazität	max 0,25 t	max 0,5 t	max 1,5 t
Gewicht des Kühlcontainers	ca. 0,7 t	ca. 1 t	ca. 3 t
Dimension des Krätze/Schlacke Behälters (LxBxH)	1000x 700 x 700 mm	1660 x 1080 x 700 mm	2660 x 1600 x 700 mm
Luftstrom (Vertikaler Kühlluftstrom)	max. 5m³/sec	max. 5m³/sec	max. 13 m³/s
Elektrische Leistung	18 kW (400V, 50A)	18 kW (400V, 50A)	30 kW (400V, 60A)
Dimension inklusive Umzäunung (LxBxH) Doppelflügeltür bei geöffneten Türen mit 180˚ E-Hubtor mit geöffneter Türe	 ca. 4,0 x 6,5 x 3 m ca. 4,0 x 3,4 x 4,0 m	 ca. 4,3 x 6,7 x 3 m ca. 4,3 x 3,4 x 4,0 m	 ca. 6 x 8,0 x 4 m ca 6,0 x 4 x 5,0 m
Gesamtgewicht mit Doppelflügeltor Gesamtgewicht mit E-Hubtor	ca. 7.2 t ca. 7.5 t	ca. 7.5 t ca. 7.8 t	ca. 21,5 t ca. 22,0 t

COOLmax – der neue Krätzekühlung für Profis

- Minimierte Kühlzeit (30-60 min)
- Maximierte Aluminium Rückgewinnung
- Ergibt bis zu 25% mehr Al im Vergleich zur direkten Luftkühlung
- Kein Filter erforderlich
- Keine Wasserkühlung
- Schnelle Amortisation
- Sichere und einfache Bedienung
- CE-Zertifiziert

Weitere KMF Produkte im Aluminiumbereich

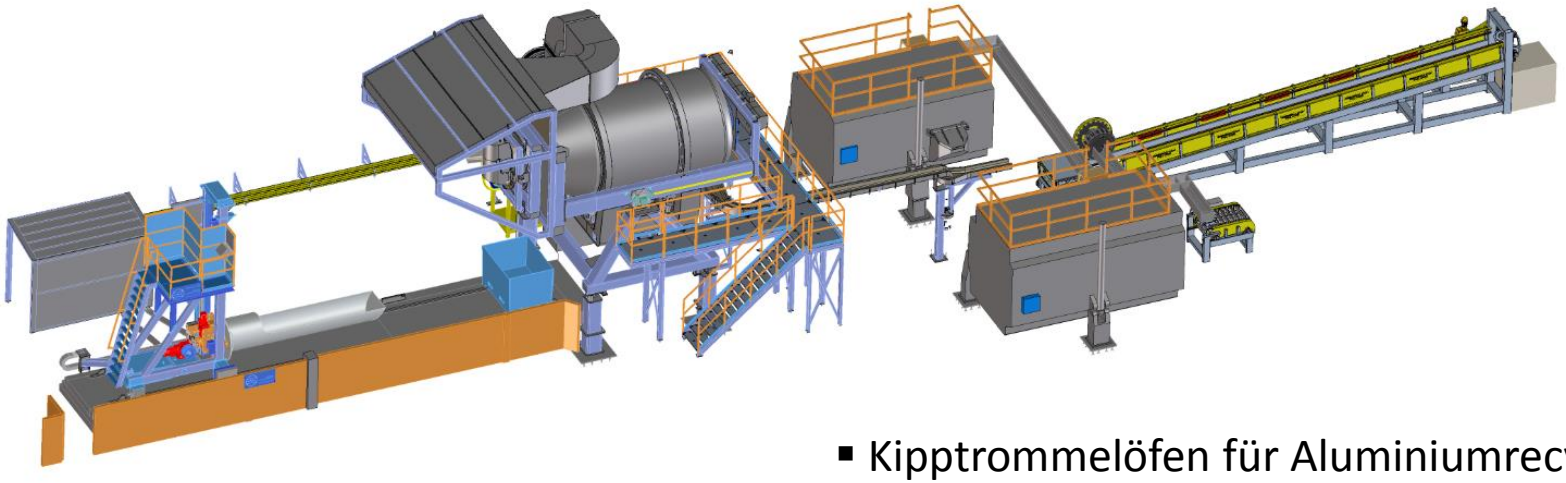

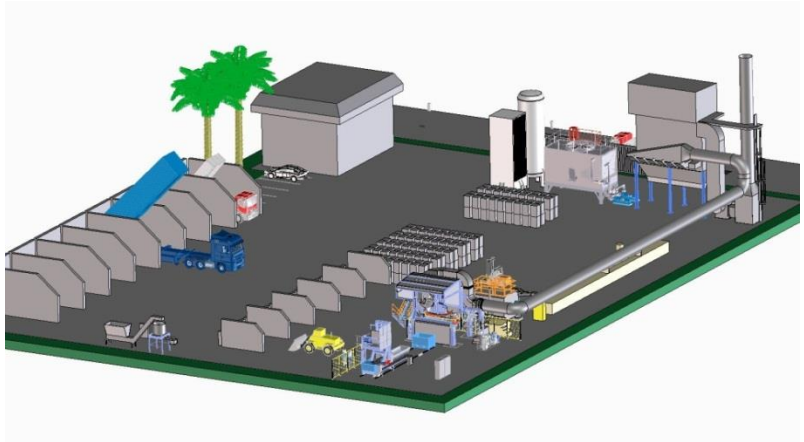

- Kipptrommelöfen für Aluminiumrecycling
- Design und Auslegung von Recyclinglinien
- Schlüsselfertige Umschmelzanlagen

KMF auf einen Blick

- Gegründet 1874
- Familienunternehmen in 5. Generation
- Rechtsform: GmbH
- Märkte: 90% international, 10% national
- 85 Mitarbeiter
- Produktionsfläche 12.000m²
- Lagerfläche 27.000m²
- 60 t Krankapazität
- ISO 9001 und ISO 14001 zertifiziert

Kontakt

Maschinenfabriken
Kärntner Maschinenfabriken Egger GmbH

Italiener Strasse 62
9500 Villach, Austria / Europe
www.kmf.at

Dr. Erhard Ogris
Vertriebsleiter

phone: [+43] (0) 699 1200 3307
erhard.ogris@kmf.at

Peter Kalkusch
Senior Sales Manager
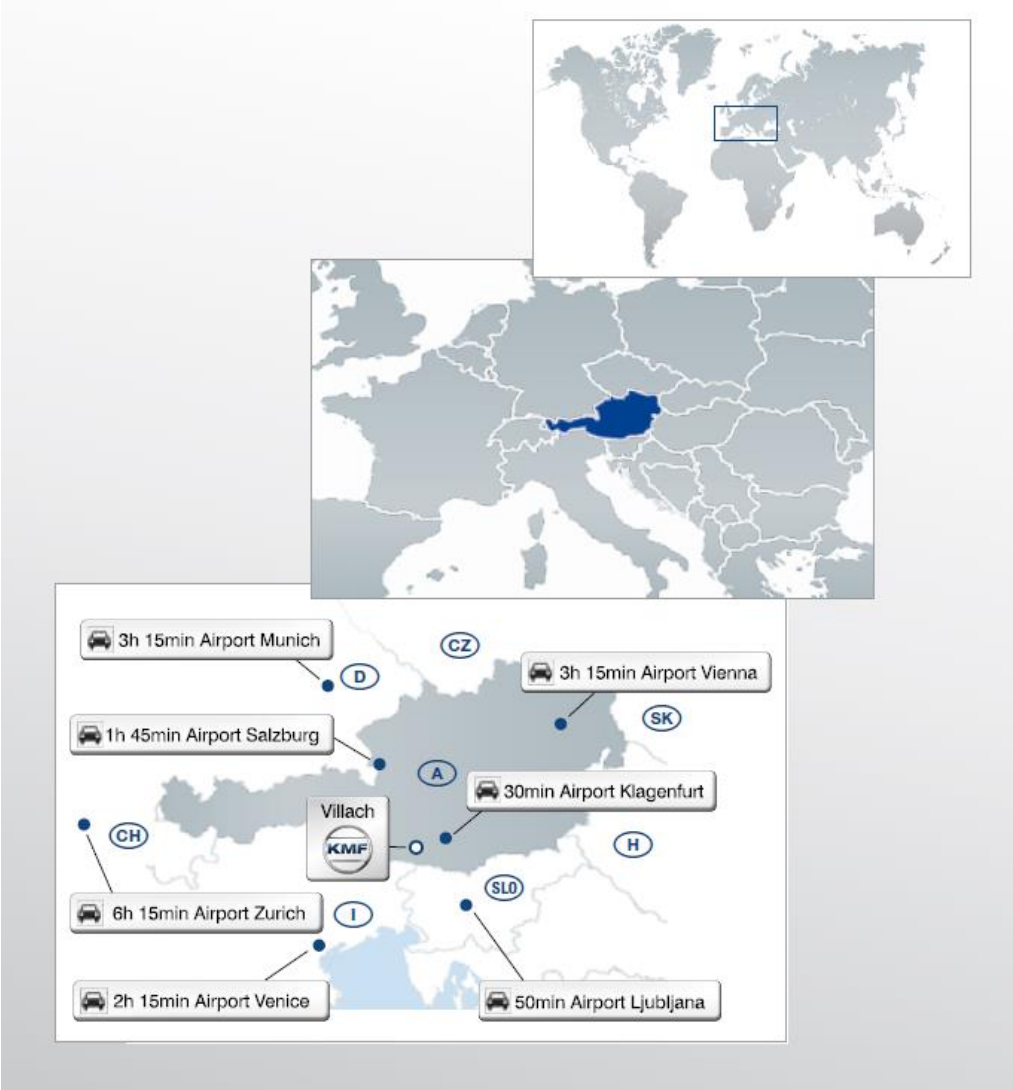
phone: [+43] (0) 699 1200 3322
peter.kalkusch@kmf.at